Техники для ремонта и испытаний арматуры.

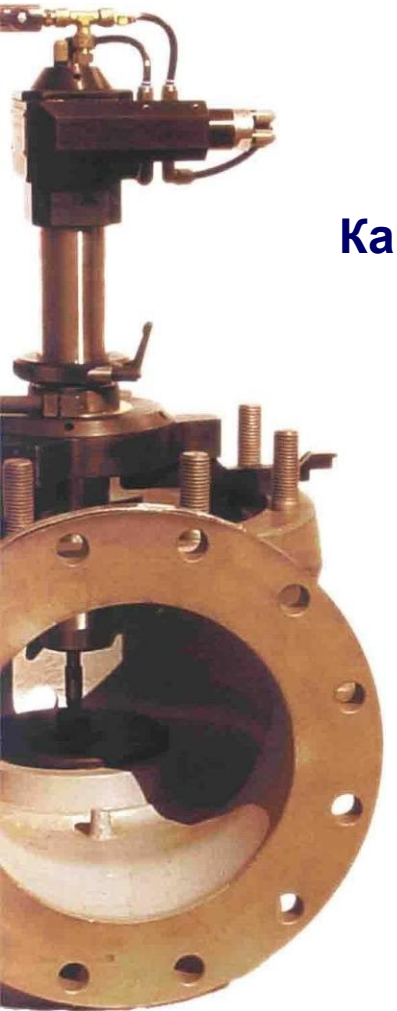

Качество « Made in Germany» от uni*grind* GmbH & Co. KG

Высокий стандарт точности

ОПТИМАЛЬНОЕ РЕШЕНИЕ ПРИ РЕМОНТЕ ТРУБОПРОВОДНОЙ АРМАТУРЫ!

Фирма «Uni***grind»***, расположенная в г. Штольберг (Германия), была основана в 1984 г. Предприятие специализируется в области проектирования и производства портативной техники для ремонта арматуры.

Сегодня uni***grind*** – отраслевой лидер, чье имя представляет точность и качество в традициях **«Made in Germany».**

Для удобства работы на российском рынке более 9 лет назад в Москве было создано представительство ООО **«УниПромТех».**

Основным направлением деятельности нашей фирмы является производство переносной, стационарной техники для профилактического и капитального ремонта, а также испытаний.

Референц лист

- Lukoil Uzbekistan Operating Company
- ООО «Алкан Пэкеджинг Санкт-Петербург»
- ООО «Атомфлот»
- ОАО «Атомэнергоремонт»
- ОАО «Атомэнергоремонт» г. Курчатов
- ЗАО «Амрей»
- ФГУП «АЭХК»
- ООО «Антей М+»
- ООО «Арсенал»
- ООО «Бастион м.с.»
- ЗАО «Белгородский Завод
- Металлоизделий»
- ООО «БОРУС-ПРЕСС»
- ОАО «Волжский Оргсинтез»
- ОАО «Газпром нефть»
- ООО «Дельконт»
- ОАО «Домнаремонт»
- ООО «Завод ТЕХНО»
- ЗАО «Мультифлекс»
- ЗАО «Силд Эйр Каустик»
- ООО «ИВЕРОН»
- ООО «Илим ЭКСИМ»
- ООО «ИНТЕР-Ресурс»
- ООО «НЕВСКИЕ ПОРОГИ»
- ООО «Нижнегороднефтеоргсинтез – сервис»
- ОАО «Нижнекамскнефтехим»
- ОАО «Норильский Никель»
- ОАО «НПО "ЛЭМЗ"»
- ООО «НТП Электромеханика»
- ООО «Омск-Полимер»
- ДОАО «Оргэнергогаз»
- СУ «Волгооргэнергогаз»
- ООО «Пакетти-Групп»
- ООО «Пермь – Глобалстройсервис»
- ООО «Пилкингтон Гласс»
- ОАО «ПЛАСТИК»
- ООО «ПОЛЕКС ЦЕНТР»
- ЗАО «Полиграф Холдинг "Мультипринт"»
- ОАО «Полимербыт»
- ООО «Производственно –
- полиграфический комплекс "Текст"»
- ЗАО «ПРИЗ»ООО «Промстоун»
- ООО «Риплекс»
- РОСЭНЕРГОАТОМ – «Балаковская АЭС»
- РОСЭНЕРГОАТОМ–«Волгодонская АЭС»
- РОСЭНЕРГОАТОМ–«Калининская АЭС»
- РОСЭНЕРГОАТОМ–«Нововоронежская АЭС»

Референц лист

- ООО «Интеркафе»
- ООО «ИНФОТЕК»
- ОАО «Казаньоргсинтез»
- ООО «КамЭнергоРемонт»
- ООО «КПД Технологии»
- ООО «Кровмонтаж: кровельные линии и оборудование»
- ООО «Ликофлекс»
- ЗАО «Линия График»
- ЗАО «Локус Станди»
- ОАО «МИНУДОБРЕНИЯ» г. Россош
- ОАО «МНПЗ»
- ОАО «Невинномысский Азот»
- ОАО «Советская Сибирь»
- ООО «СТАНДАРТ»
- ОАО «СТАНКОСТРОИТЕЛЬ»
- ЗАО «Терна Полимер»
- ЗАО ПИК «ЭНЕРГОТРАСТ»
- ООО «Юви-сервис»
- ОАО «Ярославский Завод Опытных Машин»
- ТПП «Покачевнефтегаз»
- Сумгаитский завод «Этилен-Полиэтилен»
- РОСЭНЕРГОАТОМ–«Смоленская АЭС»
- ООО «РУРК»
- ООО «Русская Буровая Компания»
- ООО «Русский Эксклюзив»
- ЗАО «РНПК»ФГУП ММПП «Салют»
- ООО «Сантим»
- ОАО «Саратовский НПЗ»
- ОАО «Севернефтегазпром»
- ЗАО «Сибкабель»
- ОАО «СИБУР – ПЭТФ»
- ООО «ТОМСКНЕФТЕХИМ»
- ООО «Техно Трейд Систем»
- ООО «ТоргСити»
- ОАО «ТПЕ-СИТИ»
- АК «Транснефть» - Омская ЦБПО
- ОАО «ТАТНЕФТЬ»
- ООО «УниверсалГрупп»
- ОАО «Уралмашзавод»
- ЗАО «Уралпластик»
- ЗАО «Эй Джи Пи Менеджмент»
- ОАО «Металлургический завод «Электросталь»
- ЗАО «ЭЛКАМ – нефтемаш»

Оборудование unigrind ®

Мобильная техника

Предназначена для ремонта арматуры «по месту».

Позволяет снизить стоимость ремонта за счет отсутствия затрат на удаление арматуры из трубопровода.

Стационарная техника

Предназначена для проведения капитального ремонта арматуры различных типов и конструкций.

Позволяет повысить качество ремонта со значительным сокращением времени ремонта.

Испытательные стенды

Предназначены для контроля качества приобретаемой и восстановленной арматуры различных типов.

Позволяет повысить надежность трубопроводных систем, снизить риск возникновения аварийных ситуаций из-за неисправности арматуры.

Станки для шлифовки и притирки клиновых задвижек unigrind ®

В процессе работы на уплотнительной поверхности появляются различные дефекты. Задвижки, связанны с водой часто подвержены водной коррозии, или просто зарастают водным камнем. Отшлифовать такую поверхность – с легкостью можно с помощью станков серии **SLIM и SHS.**

SLIM 32	**ДУ 10-32 мм.**
SLIM 75	**ДУ 20-75 мм.**
SLIM 150	**ДУ 40-150 мм.**
SLIM 300	**ДУ 40-300 мм.**
SLIM 600	**ДУ 200-600 мм.**
SLIM 1000	**ДУ 400-1000 мм.**
SLIM 2000	**ДУ 600-2000 мм.**
SHS 400	**ДУ 140-400 мм.**
SHS 500	**ДУ 150-550 мм.**
SHS 600	**ДУ 200-600 мм.**

SLIM

SHS

Станок для шлифования клапанов unigrind ® VENTA

Для восстановления герметичности уплотнительной поверхности в запорных, обратных и предохранительных клапанах применяется переносной шлифовальный станок **VENTA**. Удобство в осуществлении управления одним человеком, по месту установки клапана или в цеху.

VENTA 50	**ДУ 8-50 мм**
VENTA 150	**ДУ 8-150 мм**
VENTA 150SV	**ДУ 8-150 мм**
VENTA 300	**ДУ 8-300 мм**
VENTA 600	**ДУ 8-50 мм**
VENTA 1600	**ДУ 8-50 мм**

VENTA 150

VENTA 300

Станок unigrind ®
KVS и KVS - LINS

KVS Идеальный шлифовальный станок для быстрого ремонта конических седел клапанов с углами посадки

2x15°(30°), 2x20°(40°), 2x22,5°(45°), 2x30°(60°), 2x37,5°(75°), 2x45°(90°).

KVS – LINS Применяется для шлифования фланцевых соединений, концов труб и клапанов с линзовыми уплотнения **140°.** Восстановление поверхности за несколько минут.

KVS

KVS-Lins

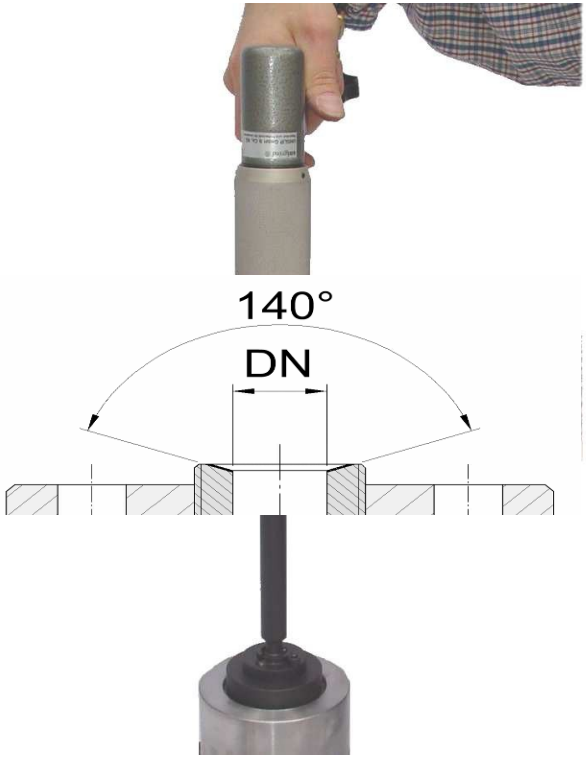

Станок unigrind ® HTS

Для обработки уплотняющих поверхностей клапанов и фланцев различных типов с плоскими и коническим седлом применяется высокоскоростной шлифовальный станок **HTS.** Легкая и точная центровка и настройка. Монтируется в любом положении на месте проведения работ.

HTS 200	**ДУ 40-200 мм.**
HTS 400	**ДУ 80-400 мм.**
HTS 800	**ДУ 250-800 мм.**
HTS 1250	**ДУ 600-1250мм.**

HTS

Обрабатываемая поверхность

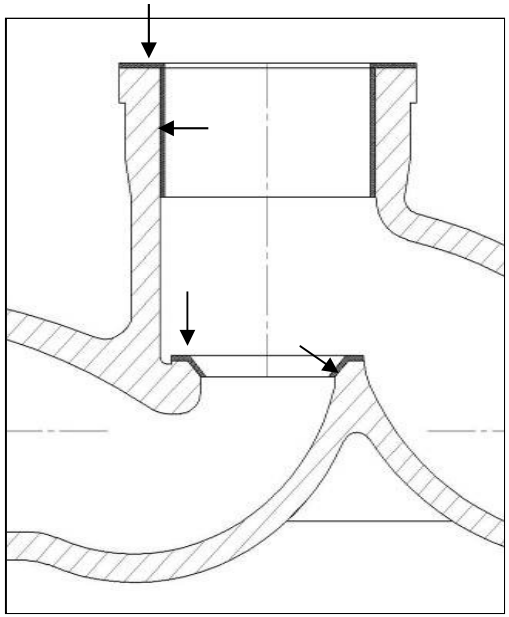

Станок uni*grind* ® SVS 1

Специальный переносной шлифовальный станок с эксцентричным вращением шпинделя и шпиндельного инструмента для ремонта предохранительных клапанов и клапанных тарелок **SVS 1**.

Благодаря двум накладывающимся движениям эксцентрика и шпинделя достигается абсолютно плоская поверхность седла.

SVS 1 **ДУ 25-300 мм.**

SVS 1 со стойкой

SVS 1

Токарная обработка
Станок uni*grind* ® MD

При сильном повреждении уплотняющих поверхностей, для обточки арматуры и обработки фланцев, расточки отверстий, также для ремонта корпусов компрессоров, турбин и насосов применяется токарно-расточной станок **MD.**

MD 250 до ∅ 400мм / глубина 250мм.
MD 1 до ∅ 400мм / глубина 430мм.
MD 2 до ∅ 600мм / глубина 600мм.
MD 3 до ∅ 1000мм / глубина по запросу.

MD

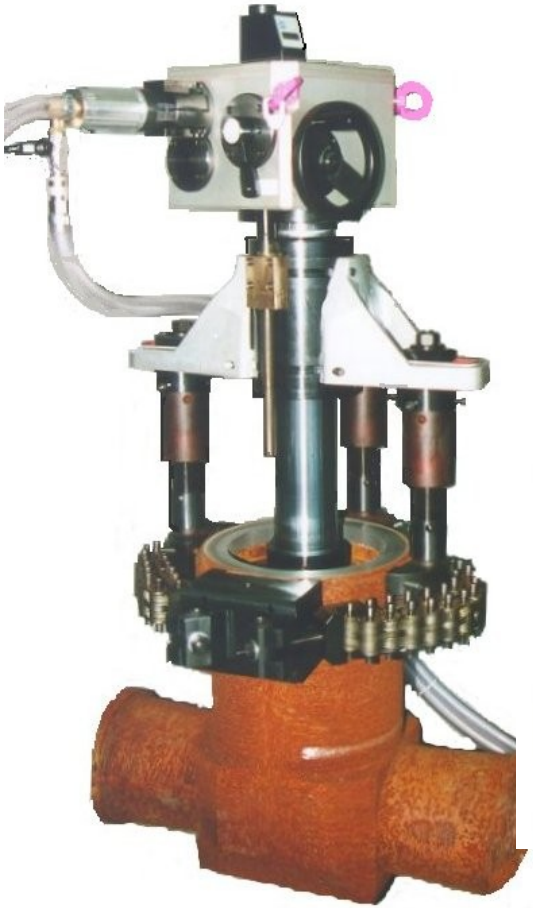

MD 250

Токарная обработка
Станок unigrind ® MF

Для обработки уплотняющих поверхностей фланцев, обточки линзовых уплотнений и пазов RTJ, отверстий, контуров и подготовки сварных швов на трубах применяется мобильный токарный станок **MF.**

MF 500i

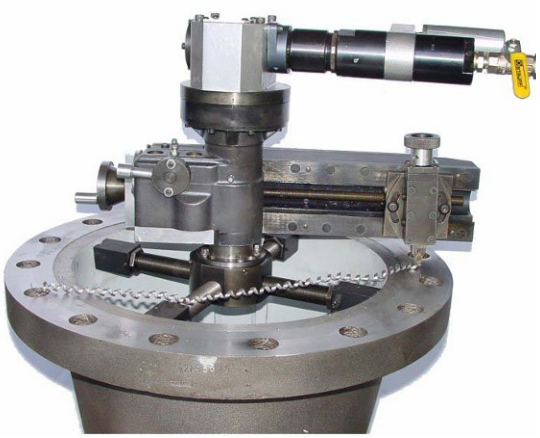

MF 2000i

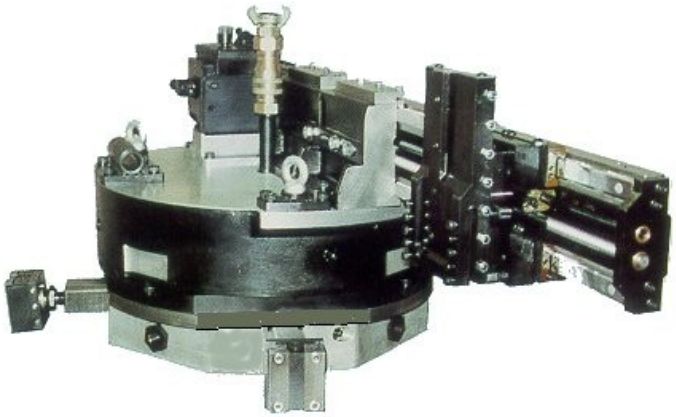

MF 300i	**Ø 50-300мм.**
MF 500i	**Ø 50-500мм.**
MF 610i	**Ø 100-610мм.**
MF 760i	**Ø 100-760мм.**
MF 860i	**Ø 150-860мм.**
MF 1000i	**Ø 150-1000мм.**
MF 1500i	**Ø 300-1500мм.**
MF 2000i	**Ø 600-2000мм.**
MF 3000i	**Ø 1143-3000мм.**

Обработка фланца

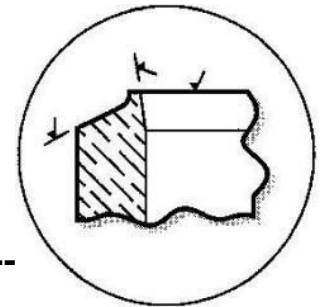

Подготовка сварочных швов

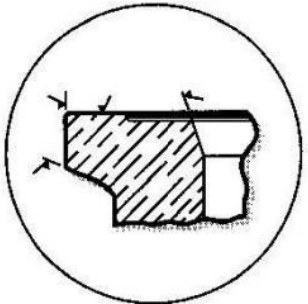

Точение линзовых посадок

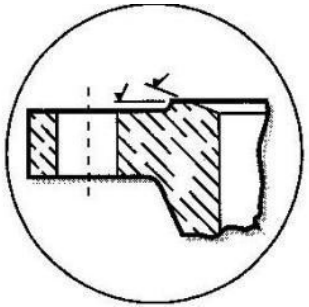

Точение RTJ паров

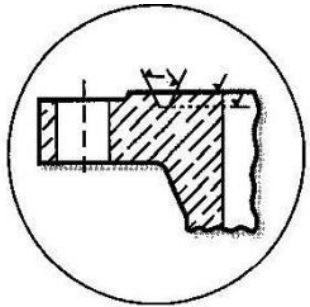

Оснастка для шлифовальной обработки арматуры на вертикально-сверлильном станке

Адаптер uni***grind*** **MK** и наклонный стол **UNT** используется для применения шлифовального инструмента

uni***grind*** **SLIM** и uni***grind*** **VENTA**

на вертикально-сверлильном станке.

UNT 1	**350 X 350 мм.**
UNT 1	**350 X 350 мм.**
UNT 1	**350 X 350 мм.**

MK 2	**ДУ до 400**
MK 3	**ДУ 80-600**
MK 5	**ДУ 400-1400**

UNT

MK

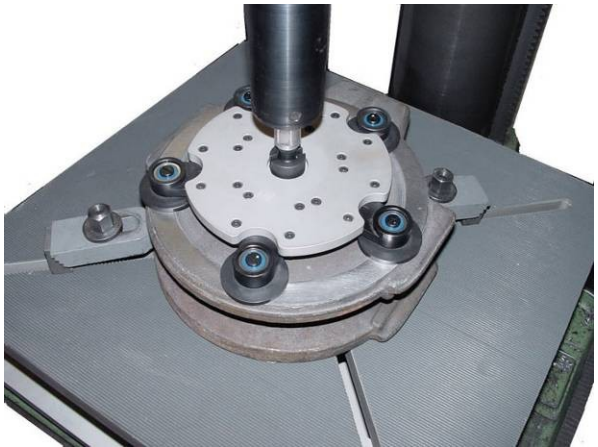

Оборудование для очистки uni*grind* ® AR

При сильном загрязнении наружной резьбы шпилек и болтов применяется переносной прибор uni***grind*** **AR.**

При сильном загрязнении внутренней резьбы в любых изделиях (крышках, клапанах, гайках) применяется прибор uni***grind*** **IR.**

Резьбовая поверхность очищается от загрязнений и одновременно полируется.

AR 124	**M 10 - M 24**
AR 2748	**M 27 - M 48**
AR 4868	**M 48 - M 68**
AR 6890	**M 68 - M 90**
AR 90110	**M 90 - M 110**

IR Ø 8 - 72 мм.	**IR Ø 90 - 110 мм.**
IR Ø 60 - 72 мм.	**IR Ø 110 - 130 мм.**
IR Ø 70 - 80 мм.	**IR Ø 130 - 150 мм.**
IR Ø 80 - 90 мм.	**IR Ø 150 - 180 мм.**

AR

IR

Оборудование для очистки unigrind ® URS

Для устранения остатков набивки, краски, ржавчины, шлака, окалины и других загрязнений применяется переносной прибор uni***grind*** **URS.**

Благодаря большой глубине погружения очистит все труднодоступные поверхности.

Число оборотов:	**22.000 1 / мин**
Расход воздуха:	**8 л /с**
Мощность:	**0,25 кВт при давлении 6 бар**
Вес:	**0,89 кг**
Диаметр вала очистных щеток:	**6 мм**

URS

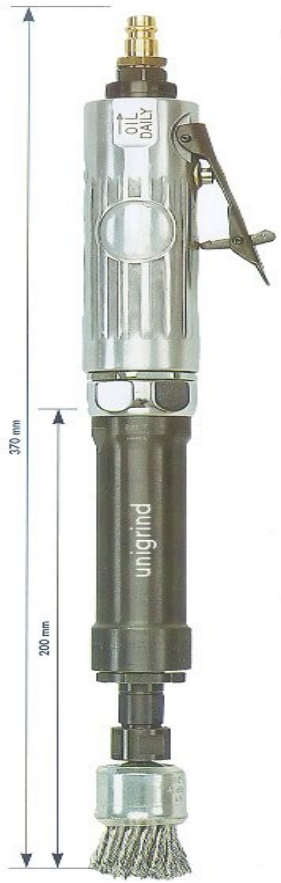

Объем поставки

Стационарный шлифовальный и притирочный станок uni*grind* ® STM

Для проведения капитального ремонта уплотняющих поверхностей задвижек, заслонов, клиньев задвижек, клапанов, обратных и предохранительных клапанов, поворотных и регулирующих кранов применяется станок **STM**

STM 500

макс. диаметр фланца:	**600мм**
макс. высота арматуры:	**700мм**
***наклонный стол*:**	**500x500мм**
угол наклона стола:	**+/- 12**

STM 500 SV для предохранительных клапанов

макс. высота арматуры:	**700мм**
вращающийся стол:	**500мм**
эксцентричная рег. стола:	**0-20мм**

STM 500

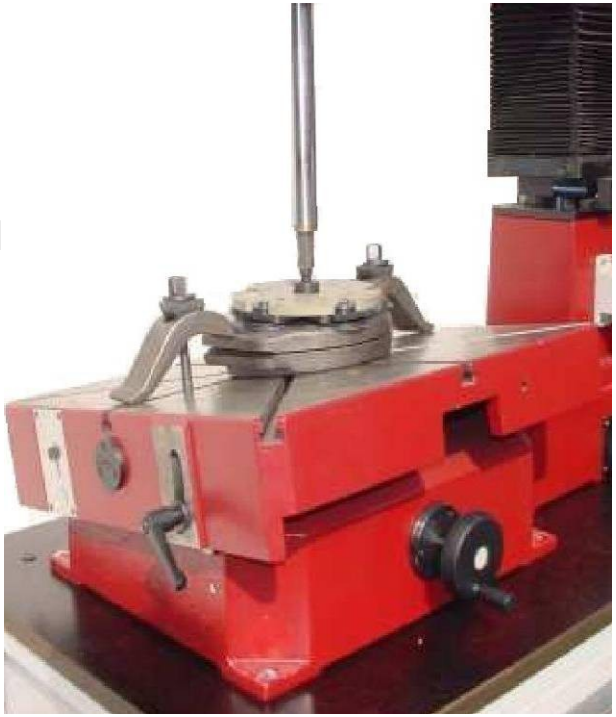

STM 500 SV

Стационарный шлифовальный и притирочный станок uni*grind* ® STM

Для проведения капитального востановления уплотняющих поверхностей задвижек, заслонов, клиньев задвижек, клапанов, обратных и предохранительных клапанов, поворотных и регулирующих кранов применяется станок

STM 500 SV-COMBI

комбинированный вариант с одним вращающимся и одним наклонным столом

STM 500 SV-COMBI

макс. диаметр фланца:	**600мм**
макс. высота арматуры:	**700мм**
наклонный стол:	**500x500мм**
вращающийся стол:	**500мм**

STM 500 SV-COMBI

Универсальный плоскодоводочный

притирочный стол uni*grind* ® ULM

Для предприятий технического обслуживания арматуры и ремонтных мастерских для притирки изношенных частей арматуры, клиньев задвижек, тарелок клапанов, дисков, металлических уплотнений и других плоских деталей применяется станок **ULM**

ULM 380	**(Ø 380)**
ULM 600	**(Ø 600)**
ULM 900	**(Ø 900)**
ULM 1200	**(Ø 1200)**
ULM 1500	**(Ø 1500)**

ULM

Транспортабельный шлифовальный стол unigrind ® KSM

Для торцевой шлифовки клиньев задвижек, клапанных тарелок и других плоских деталей применяется универсальный шлифовальный стол **KSM**

KSM 600 алюминиевая плита Ø 600мм

KSM 750 алюминиевая плита Ø 750мм

На шлифовальную плиту наклеивается самоклейкие абразивные круги разной зернистости.

KSM

Испытательные стенды unigrind ® TS и TS - S

Универсальные стенды предназначены для проведения испытаний как новой так и восстановленной арматуры для выявления герметичности корпуса и уплотняющей поверхности. Всех видов запорно-регулирующей арматуры, предохранительных клапанов, регулирующих клапанов, вентилей, кранов, задвижек различных конструкций.

Испытательная среда:

воздух/азот: 0-350 бар
(стандартно 0-240)

Вода: 0-700 бар
(стандартно 0-250)

TS

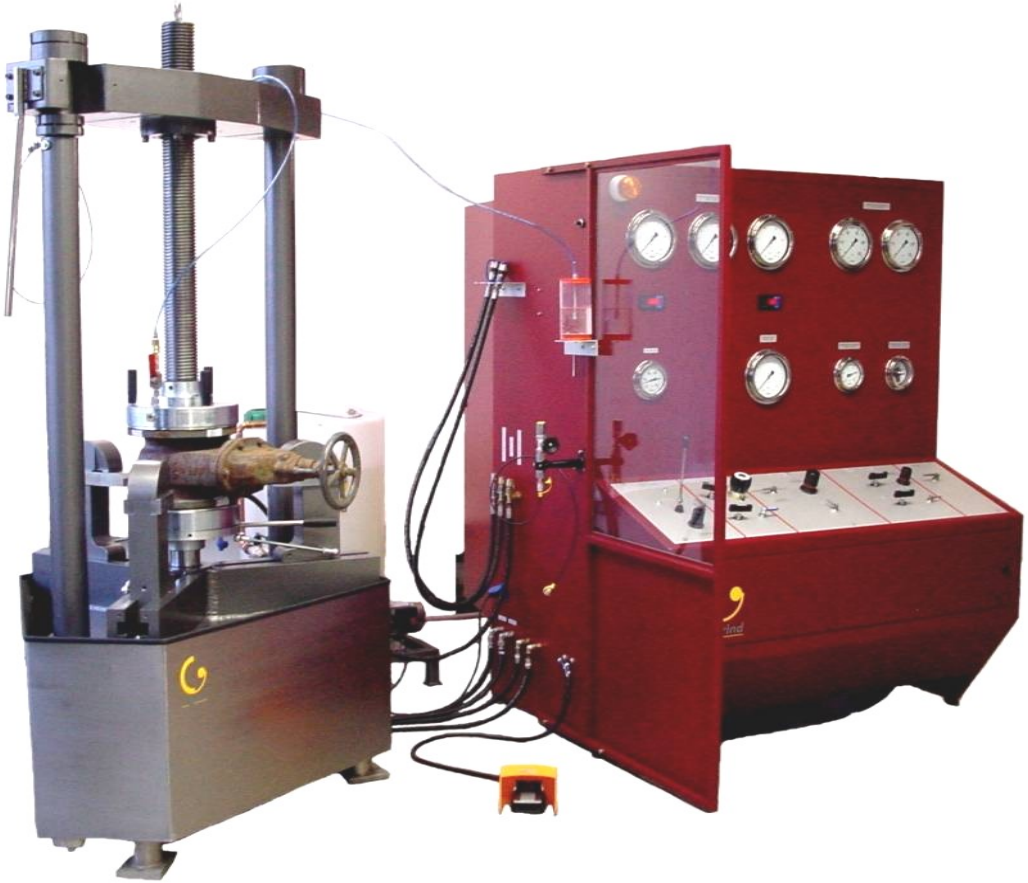

Испытательные стенды unigrind ® TS и TS - S

Испытательный стенд разработан для проведения испытаний в соответствие с международными стандартами (ANSI, API, BS, DIN, MSS/SPI и EC) а также с учетом индивидуальных требований заказчика

Стандартные усилия зажимных установок тонн:

18, 30, 55, 80, 105, 150, 200 – 300.

Рабочие диапазоны:

ДУ 15-800

TS 150

TS 30

Мобильная мастерская
uni*grind* ®

Фирма uni**grind,** специализируется в проектирование и изготовлении мобильных мастерских для ремонта и испытания арматуры на месте ее установки.

Мобильная мастерская представляет собой вариабельную программу и проектируется согласно индивидуальным требованиям и пожеланиям заказчика

Мобильная мастерская

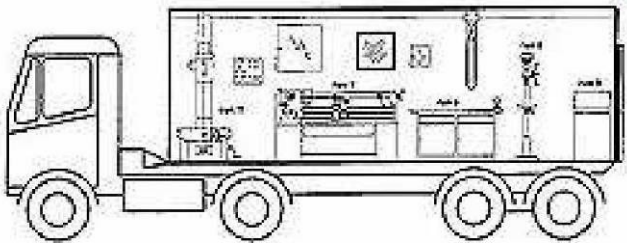

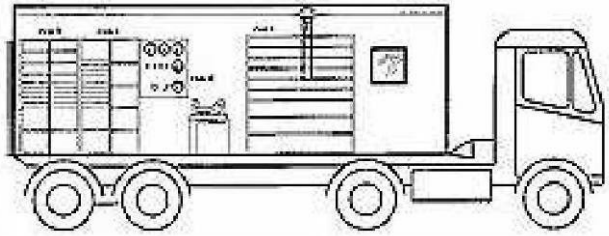

Шлифовальные материалы для обработки арматуры

Для шлифовки высокотвердых (стеллитовых) поверхностей рекомендуется применение uni***grind*** ® **DIAPLAN BOR CBN** (кубический нитрид бора) гальванически покрытые высокопроизводительные шлифовальные головки, конусы и чашечные круги поставляются различных форм, зернистостей и хим. соединений.

Вид шлифовального средства:
карбид кремния SiC
оксид алюминия AiO2
оксид циркона ZrO2

Исполнения:
Шлифовальные средства на различной основе (плёнка, ткань, бумага)

Форма материала:
шлифовальные кольца
шлифовальные сегменты
шлифовальные круги

Зернистость:
P40-P1800

DIAPLAN BOR CBN

Шлифовальный материал